2013年度　少年サッカー大会　5年生大会　明石市予選

11/23(土)　明石陸上競技場　／　11/24(日)　明石陸上競技場　／　12/1(日)　和坂小学校

集合　9:15

開会式 :11/23(明石陸上競技場) 10:00

優勝　:中崎マリンブルー
準優勝　:エスペランサFC
第3位　:江井島イレブン
第4位　:藤江KSC

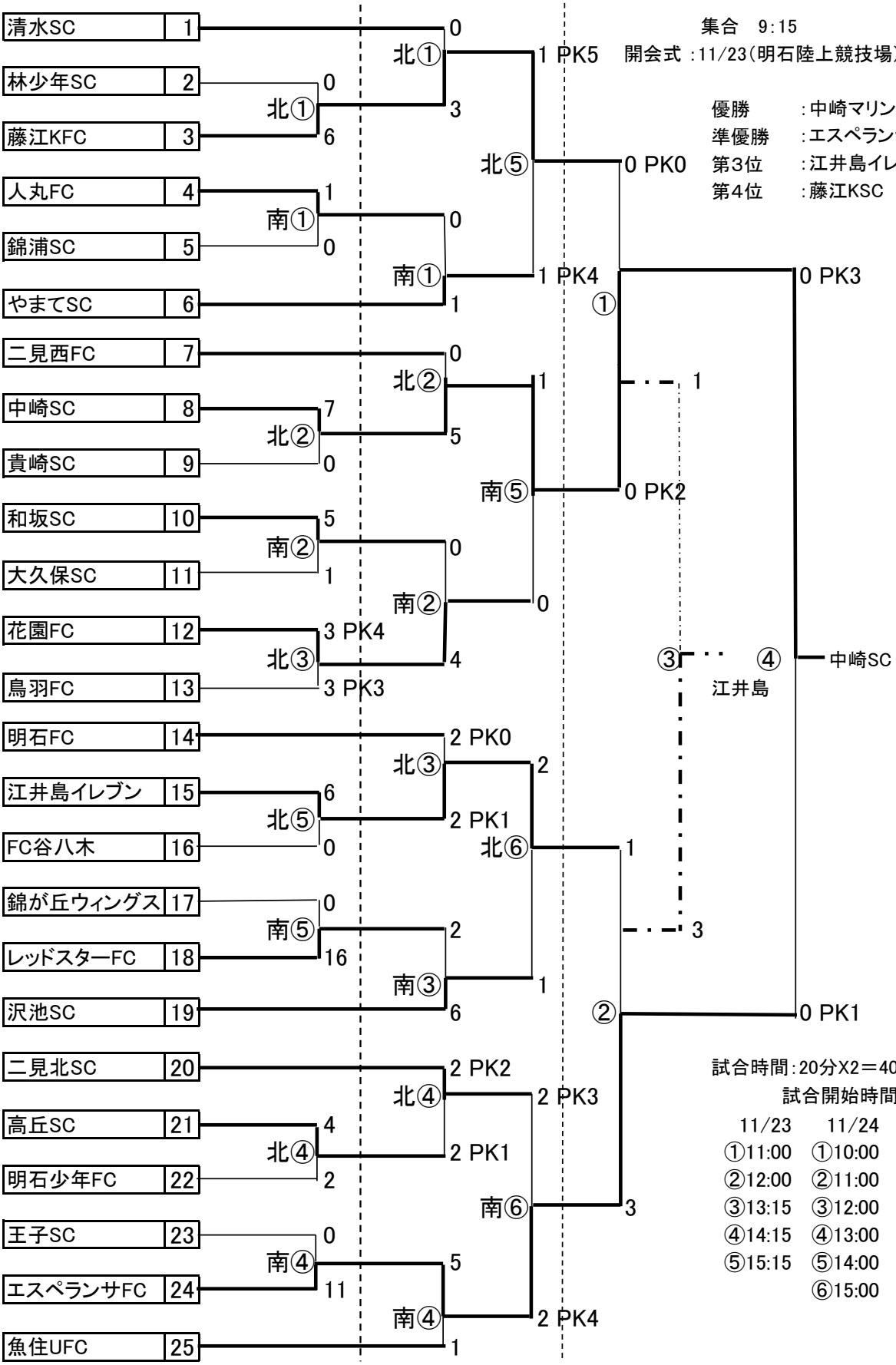

試合時間:20分X2＝40分

試合開始時間

11/23	11/24	12/1
①11:00	①10:00	①10:00
②12:00	②11:00	②11:00
③13:15	③12:00	③12:30
④14:15	④13:00	④13:30
⑤15:15	⑤14:00	
	⑥15:00	