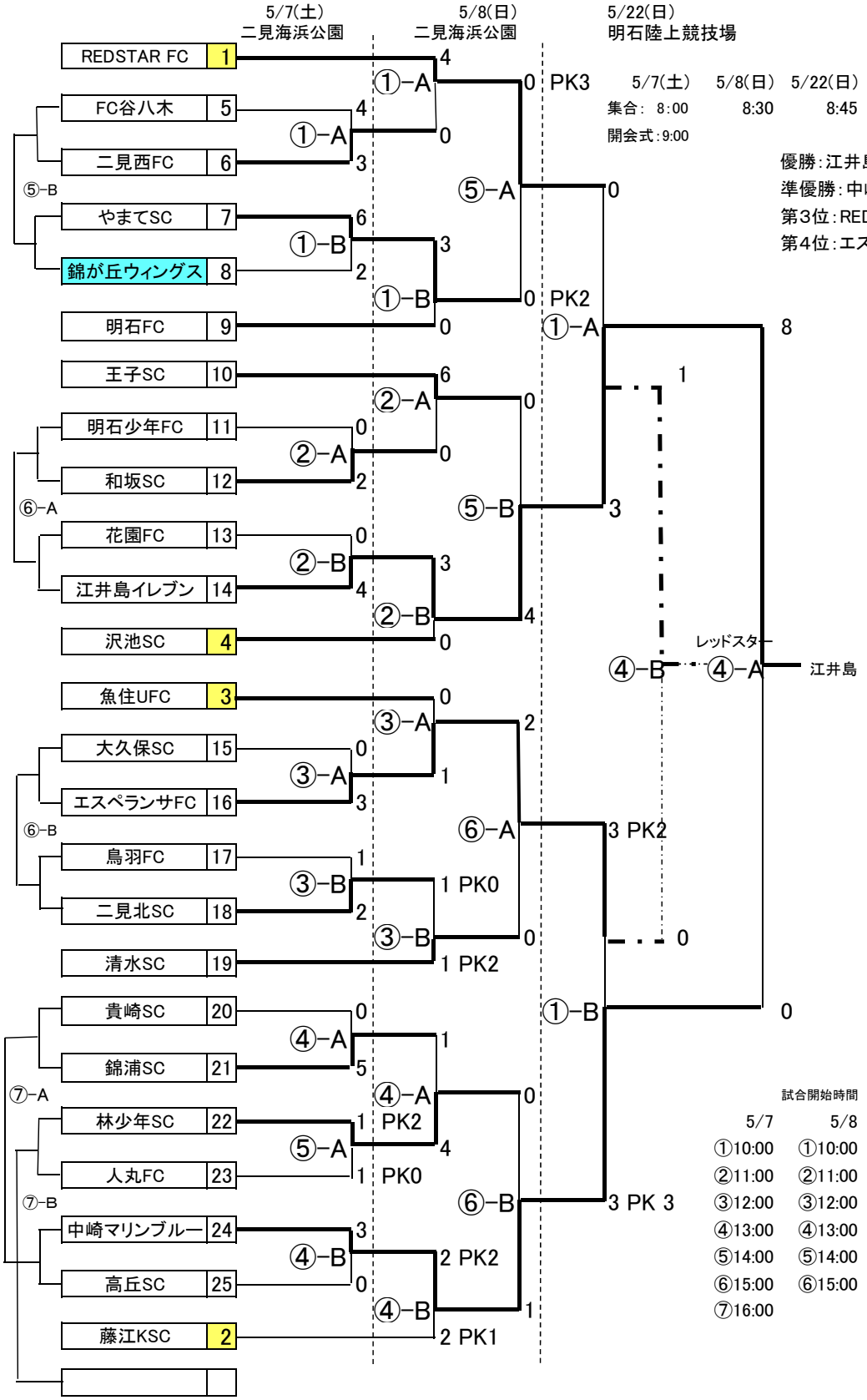2016年度　堂本杯争奪　U-12関西少年サッカー大会　明石予選