2021年度 U-12堂本杯争奪明石市少年サッカー大会および県大会明石予選
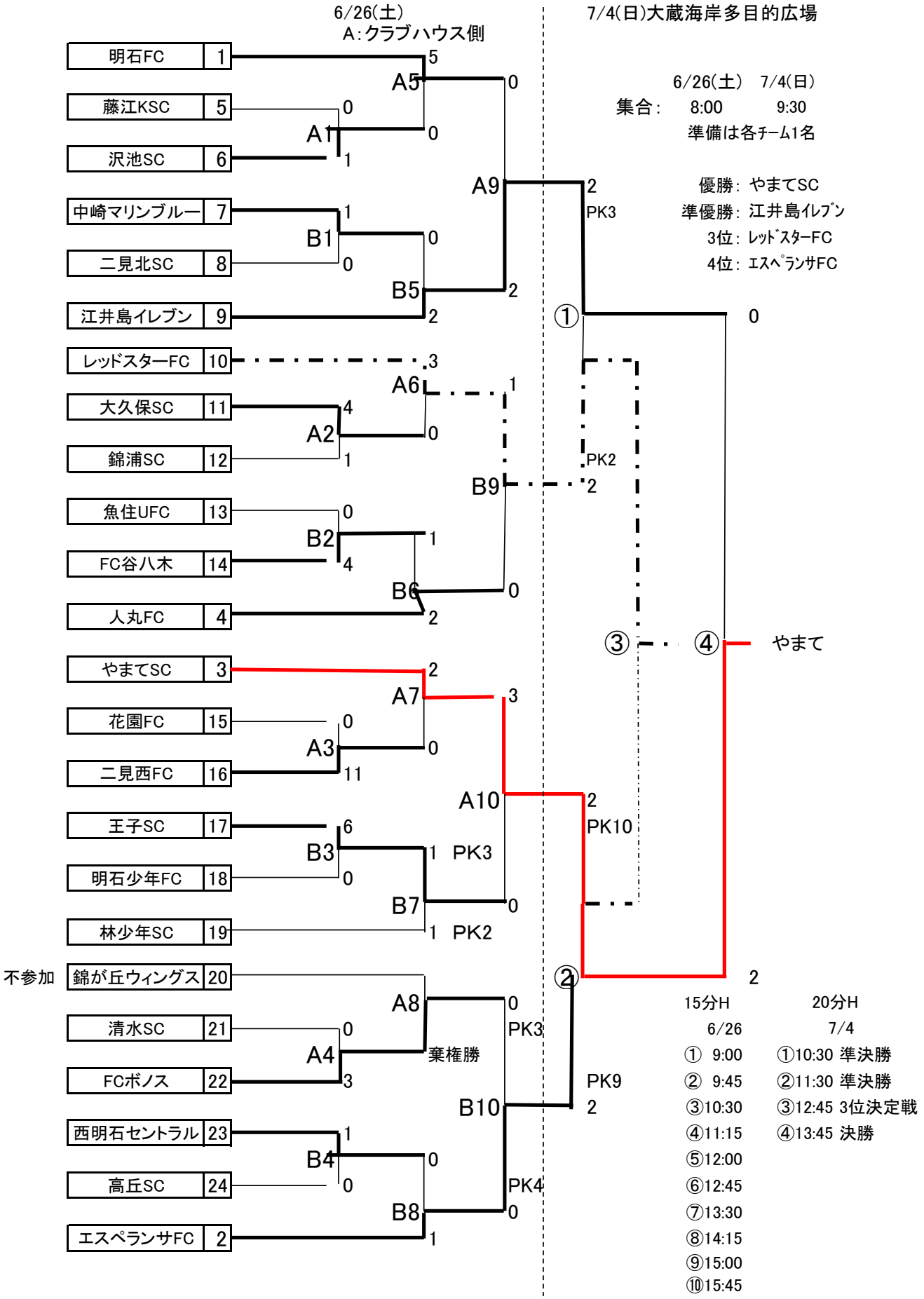
改訂3