１０／１０(日)
明石グランド（準備8：45～）
※試合のあるチーム各1名

１０／１６（土）
明石グランド（準備8：45～）
※試合のあるチーム各1名

１０／２３（土）
明石グランド（準備12：45~
※試合のあるチーム各２名

優　勝：エスペランサＦＣ
準優勝：明石ＦＣ
３　位　：人丸ＦＣ
４　位　：やまてＳＣ

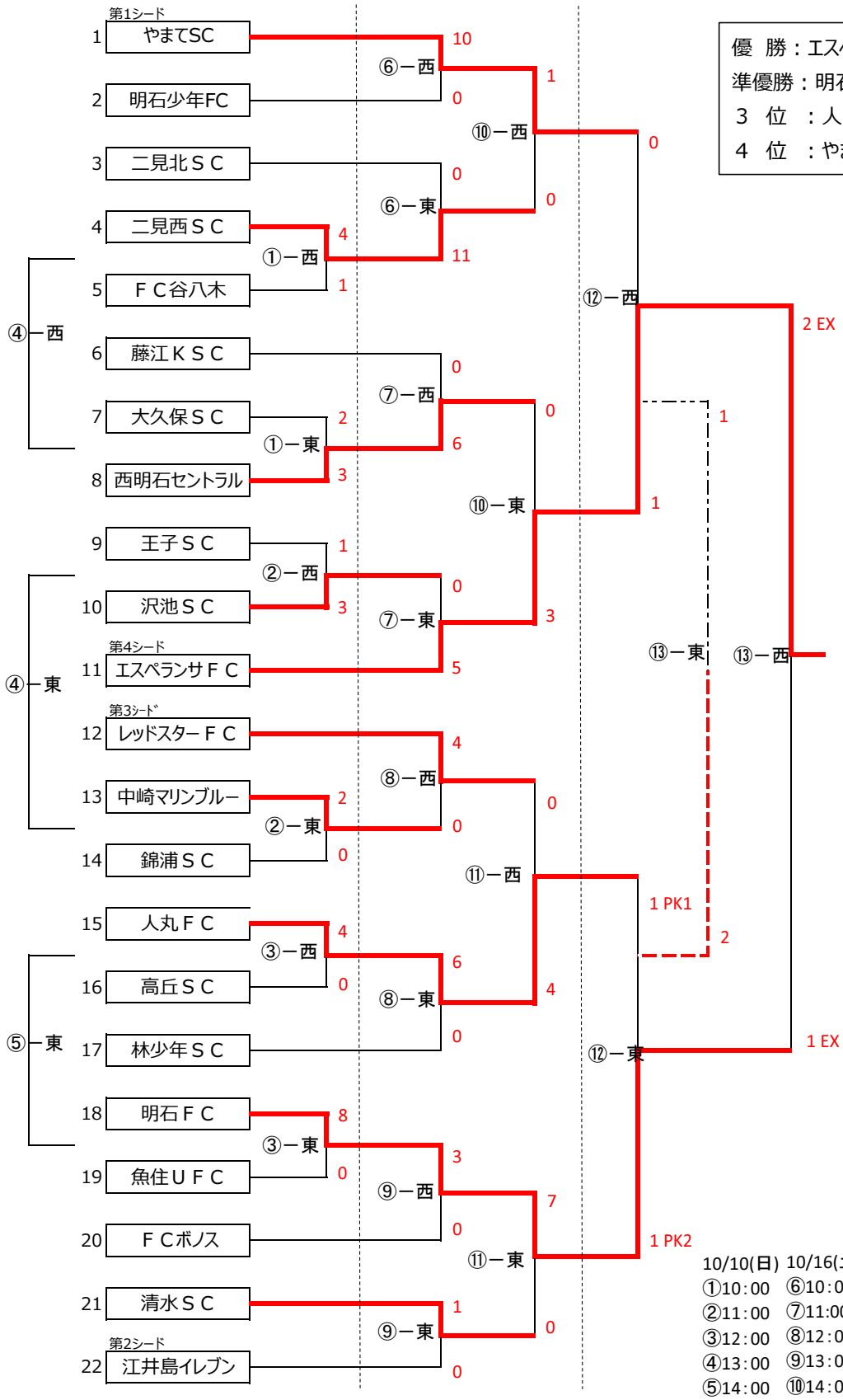

10/10(日)	10/16(土)	10/23(土)
①10:00	⑥10:00	準決勝
②11:00	⑦11:00	⑫13:30
③12:00	⑧12:00	
④13:00	⑨13:00	決勝/3決
⑤14:00	⑩14:00	⑬15:30
○15:00	⑪15:00	
○16:00	○16:00	