2024年度　少年サッカー大会　5年生大会　明石市予選

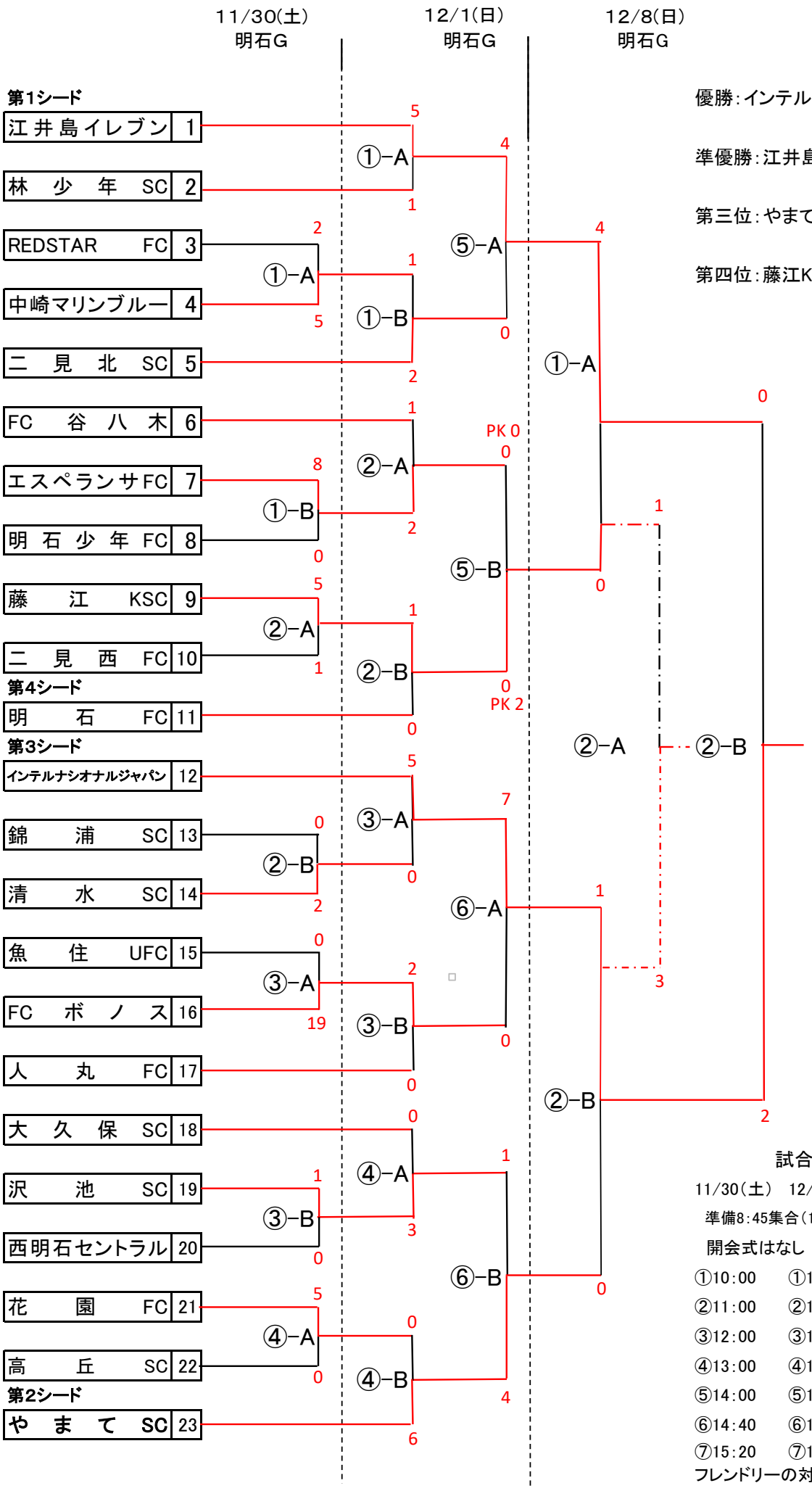

優勝：インテルナシオナル

準優勝：江井島イレブン

第三位：やまてSC

第四位：藤江KSC

試合開始時間

11/30(土)	12/1(日)	12/8(日)
準備8:45集合(12/8は12:45)		
開会式はなし		
①10:00	①10:00	準決勝
②11:00	②11:00	①13:30
③12:00	③12:00	
④13:00	④13:00	決勝/3決
⑤14:00	⑤14:00	②15:30
⑥14:40	⑥15:00	
⑦15:20	⑦15:50	

フレンドリーの対戦(15分ハーフ)